Íàñòîÿùàÿ èíñòðóêöèÿ îïðåäåëÿåò ïîðÿäîê ñáîðêè è êîìïëåêò ïîñòàâêè ïðèñòàâíîé òóìáû MKL\MKR

Îáùèé âèä òóìáû

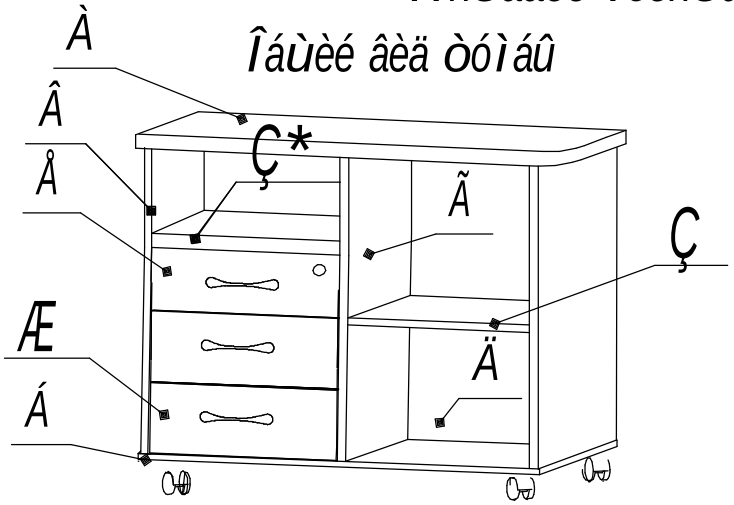

Ñõåìà ñáîðêè ÿùèêà

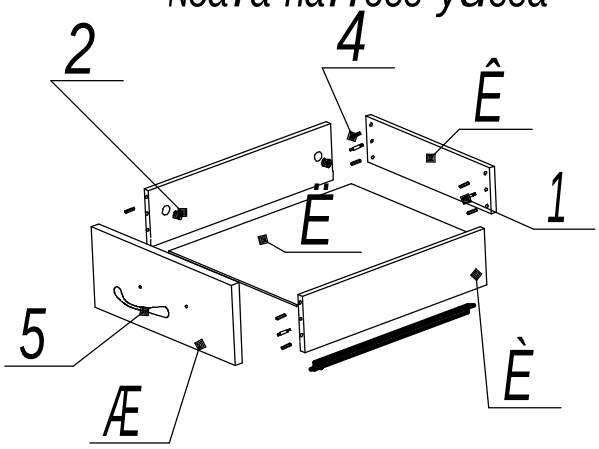

Ïðè ïîëó÷åíèè òóìáû íà ñêëàäå íåîáõîäèìî ïîëíîñòüþ ïðîâåðèòü êîìïëåêòíîñòü ïîëó÷àåìûõ äåòàëåé è ôóðíèòóðû. Ñáîðêó íåîáõîäèìî íà÷èíàòü ñ îçíàêîìëåíèÿ ñî ñõåìîé ñáîðêè, â êîòîðîé ïîäðîáíî óêàçàí ñîñòàâ äåòàëåé è ôóðíèòóðû.

Êîìïëåêò ïîñòàâêè

¹ ï/ï	Íàèìåíîâàíèå	Êîë-âî	Ïðèìå÷àíèå
A	Aåíåö âåðõíèé 559õ885õ22	1	
Á	Âåíåö íèæíèé 794õ482õ16	1	
Â	Ñòåíêà áîêîâàÿ 655õ480õ16	2	
Ã	Ñòåíêà-ïåðåãîðîäêà 655õ463õ16	1	
Ä	Ñòåíêà çàäíÿÿ 655õ760õ16	1	
Å	Ïàíåëü ÿùèêà ïîä çàìîê 400õ170õ16	1	
Æ	Ïàíåëü ÿùèêà 400õ170õ16	2	
Ç	Ïîëêà 372õ462õ16	2	
È	Ñòåíêà áîêîâàÿ ÿùèêà 434õ99õ16	4	
É	Ñòåíêà çàäíÿÿ ÿùèêà 347õ100õ16	4	
Ë	Äíî ÿùèêà 444õ325õ3	3	
1	Âèíò ýêñöåíòðèêîâûé ÅÂÐÎ	24	
2	Ýêñöåíòðèê	24	
3	Çàãëóøêà ýêñöåíòðèêà	20	
4	Øêàíò ìåáåëüíûé 8õ30	40	
5	Ðó÷êà (ïëàñòèê) Ñ23128	3	
6	Âèíò ê ðó÷êå M4õ28	6	
7	Çàìîê íàêëàäíîé ìåáåëüíûé	1	
8	Íàïðàâëÿþùàÿ ðîëèêîâàÿ	3	L=450
9	Ðîëèê	4	
10	Îòâåòíàÿ ïëàíêà óãëîâàÿ ê çàìêó	1	
11	Øóðóï ES 6.3x11.5	12	
12	Øóðóï US 3õ20	4	
13	Øóðóï US 3.5x16	28	
14	Êëþ÷ øåñòèãðàííûé	1	
15	Íîæêîäåðæàòåëü	8	
16	Âèíò ê ïîæîäåðæàòåëþ	8	
17	Èíñòðóêöèÿ ïî ñáîðêå	1	
18	Øóðóï 3õ13	2	

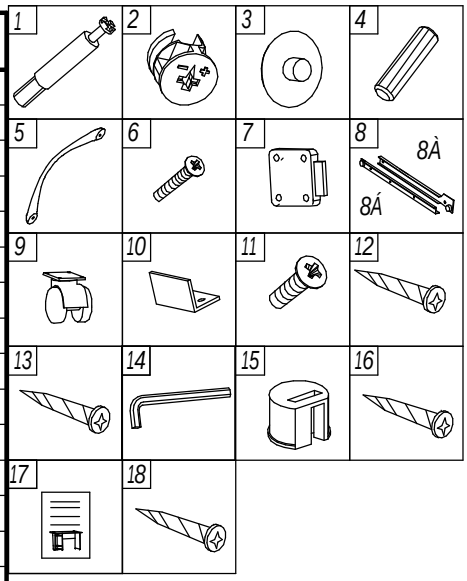

Óñòàíîâêà îòâåòíîé ïëàíêè ê çàìêó

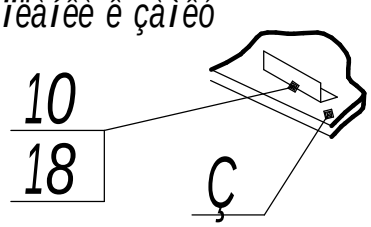

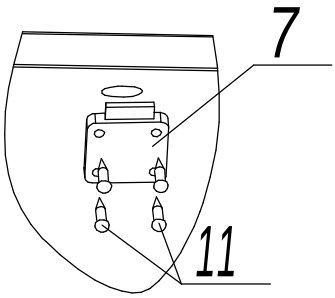

1. Â îòâåðñòèÿ äèàìåòðîì 15õ12 âñòàâèòü ýêñöåíòðèêè ïîç. 2. Â îòâåðñòèÿ äèàìåòðîì 8õ12 âñòàâèòü øêàíòû ïîç.4. D Â îòâåðñòèå äèàìåòðîì 5õ12 âêðóòèòü âèíò ýêñöåíòðèêîâûé ïîç. 1.

Ðàçëîæèòü ïî íàìå÷åííûì îòâåðñòèÿì äèàìåòðîì 5õ11 ïðàâûå ñîñòàâëÿþùèå íàïðàâëÿþùèõ ðîëèêîâûõ ïîç. 8À R è çàôèêñèðîâàòü øóðóïàìè ïîç. 12 (Øóðóï 12* ïîêà íå ïðèêðó÷èâàòü)

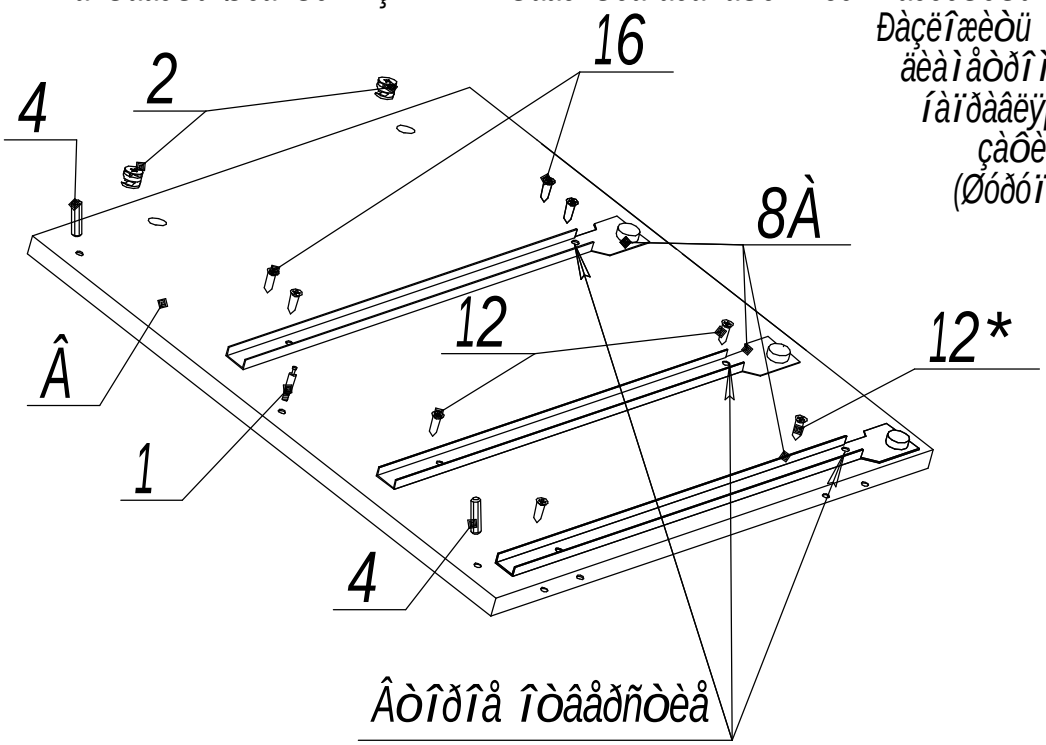

2. Àíàëîãè÷íî ïóíêòà 1 ñîáèðàåì ñòåíêó-ïåðåãîðîäêó Ã:.

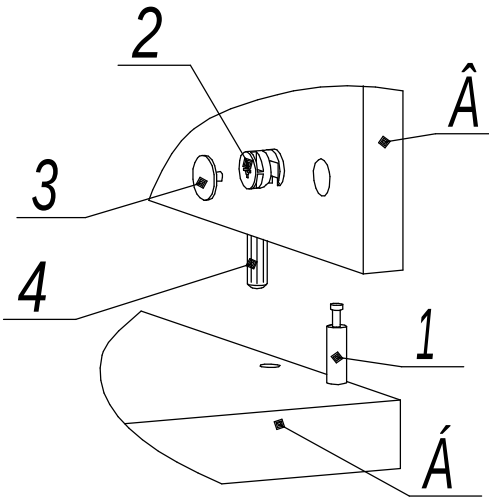

3. Â âåíåöû À;Á â îòâåðñòèÿ äèàìåòðîì 5õ12 ìì âêðóòèòü âèíòû ýêñöåíòðèêîâûå ïîç.1-6 øò, â îòâåðñòèÿ äèàìåòðîì 8õ14 ìì. âñòàâèòü øêàíòû ïîç. 4 - 6 øò.

4 Â îòâåðñòèÿ 15õ12 â ïëàñòè ñòåíêè áîêîâîé, ñòåíêè-ïåðåãîðîäêè, âñòàâèòü ýêñöåíòðèêè ïîç 2-12øò.

5 Ñîáðàòü ñòåíêó-ïåðåãîðîäêó Ã, ñòåíêè áîêîâóþ Â, ñ çàäíåé ñòåíêîé Ê è óñòàíîâèòü íà íèæíèé âåíåö ïîç Á. ñì. ðèñ. ñ ëåâà. àíàëîãè÷íûì îáðàçîì óñòàíîâèòü âåðõíèé âåíåö, Êëþ÷¸ì ïîç14 ïî ñòðåëêå çàòÿíóòü çàöåïû.

6 Â îòâåðñòèÿ 20 ìì. âñòàâèòü ïîëêîäåðæàòåëè ïîç.15.

7 Ê ïîëêå ïîç. Ç* ïðèêðóòèòü îòâåòíóþ óãëîâóþ ïëàíêó ê çàìêó ïîç. 10 øóðóïàìè 3õ13 ïîç. 18. Ñì ðèñ."Óñòàíîâêà îòâåòíîé ïëàíêè ê çàìêó"

8 Óñòàíîâèòü ïîëêè äëÿ òóìáû MKL- îòäåëåíèå ñ ÿùèêàìè ðàñïîëîãàåòñÿ ñ ëåâà, MKR- ñ ïðàâà.

9. Â äíî òóìáû Á ñ íàðóæíîé ñòîðîíû ïðèêðóòèòü ðîëèêè ïîç 9 øóðóïàìè ïîç. 13.

Ñáîðêà çàâåðøåíà èçäåëèå ãîòîâî ê ýêñïëóàòàöèè
Äàðàíòèéíûé ñðîê 18 ìåñÿöåâ ñî äíÿ ïðèîáðåòåíèÿ ìåáåëè.
Ñðîê ýêñïëóàòàöèè 3 ãîäà

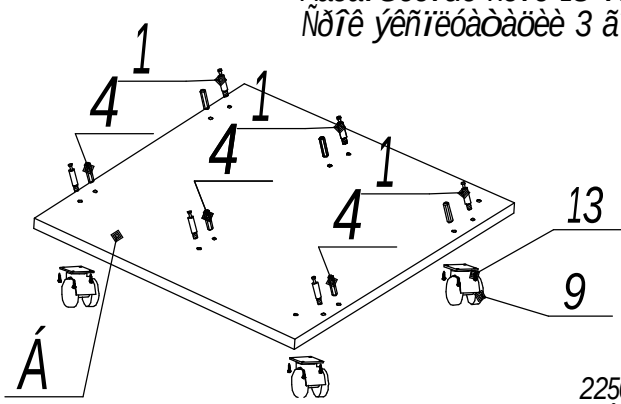

Ïîðÿäîê ïðåäúÿâëåíèÿ ïðåòåíçèé.

1. Â ïåðèîä ãàðàíòèéíîãî ñðîêà èçãîòîâèòåëü óñòðàíÿåò äåôåêòû ïðîèçâîäñòâåííîãî õàðàêòåðà.
2. Çà ìåõàíè÷åñêèå ïîâðåæäåíèÿ, âîçíèêøèå ïðè òðàíñпîðòèðîâàíèè è ðàçìåùåíèè, èçãîòîâèòåëü îòâåòñòâåííîñòè íå íåñåò.
3. Ïðåòåíçèè ïî êà÷åñòâó è êîìïëåêòíîñòè äîëæíû íàïðàâëÿòüñÿ ïîêóïàòåëåì â äåí� èçãîòîâèòåëÿ ñ îáÿçàòåëüíûì ïðèëîæåíèåì êîïèè òîâàðíîãî ÷åêà è îòìåòêîé â ãàðàíòèéíîì òàëîíå î äàòå ïðîäàæè.

Èçãîòîâèòåëü: ÈÏ «ßðî÷èí Ñòèëü» ÎÎÎ
225003, Áåëàðóñü, Áðåñòñêàÿ îáëàñòü, Áðåñòñêèé ðàéîí, Ì1, 25-ûé êì, 4."
òåë. +375-162-973-030, ô. +375-162-973-033, E-mail: bels@bels.ru